Lavello Stripe

Vasca a sinistra

Lavelli in acciaio inox

Codice: 4504 052

CARATTERISTICHE

LAVELLI DI SPESSORE	Acciaio spesso 1 mm. Uno spessore importante che garantisce la massima robustezza per lavelli che non conoscono i segni del tempo.
PILETTA 3,5" BASKET	Lo scarico è dotato di piletta grande 3,5”, con il pratico tappo a cestello che impedisce il defluire nello scarico di parti solide.
TROPPO PIENO PERIMETRALE	Il troppo/pieno è una sicurezza sempre presente sui lavelli Foster che impedisce il traboccare dell’acqua dalla vasca in caso di dimenticanze. La soluzione a scarico perimetrale migliora l’estetica grazie alla forma squadrata ed essenziale.
VASCA A RAGGIO STRETTO	Vasche con forme squadrate dal design moderno e con aumentata capienza. Per un'estetica minimal coniugata con la massima praticità.
VASCA PROFONDA	Vasche che raggiungono una profondità importante, oltre i 20 cm, grazie alla evoluta tecnologia produttiva, che offrono grande capienza e praticità in tutte le operazioni di lavaggio.

DETTAGLI

Bordo Installazione	Semifilo
Finitura	Spazzolato Foster

Materiale	Acciaio inox AISI 304
Texture	Spazzolato
Base	80-90 cm
Dimensioni	1173x513 mm
Dotazioni standard	Ganci di fissaggio, guarnizione, piletta, troppo-pieno e sifone, Imballo in scatola
Fori Mixer	2 fori di serie
Foro incasso	1140 x 480 mm
Gocciolatoio	Si
Larghezza	117 cm
Misura vasca	750x350mm
Numero vasche	1 vasca
Piletta	Piletta con comando automatico PM

IN DOTAZIONE

1 x Piletta automatica 8407 113
1 x Elemento portacoltelli

DATI TECNICI

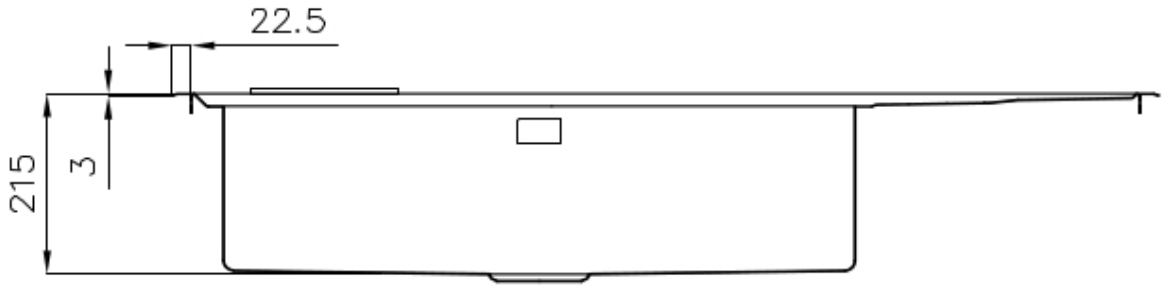

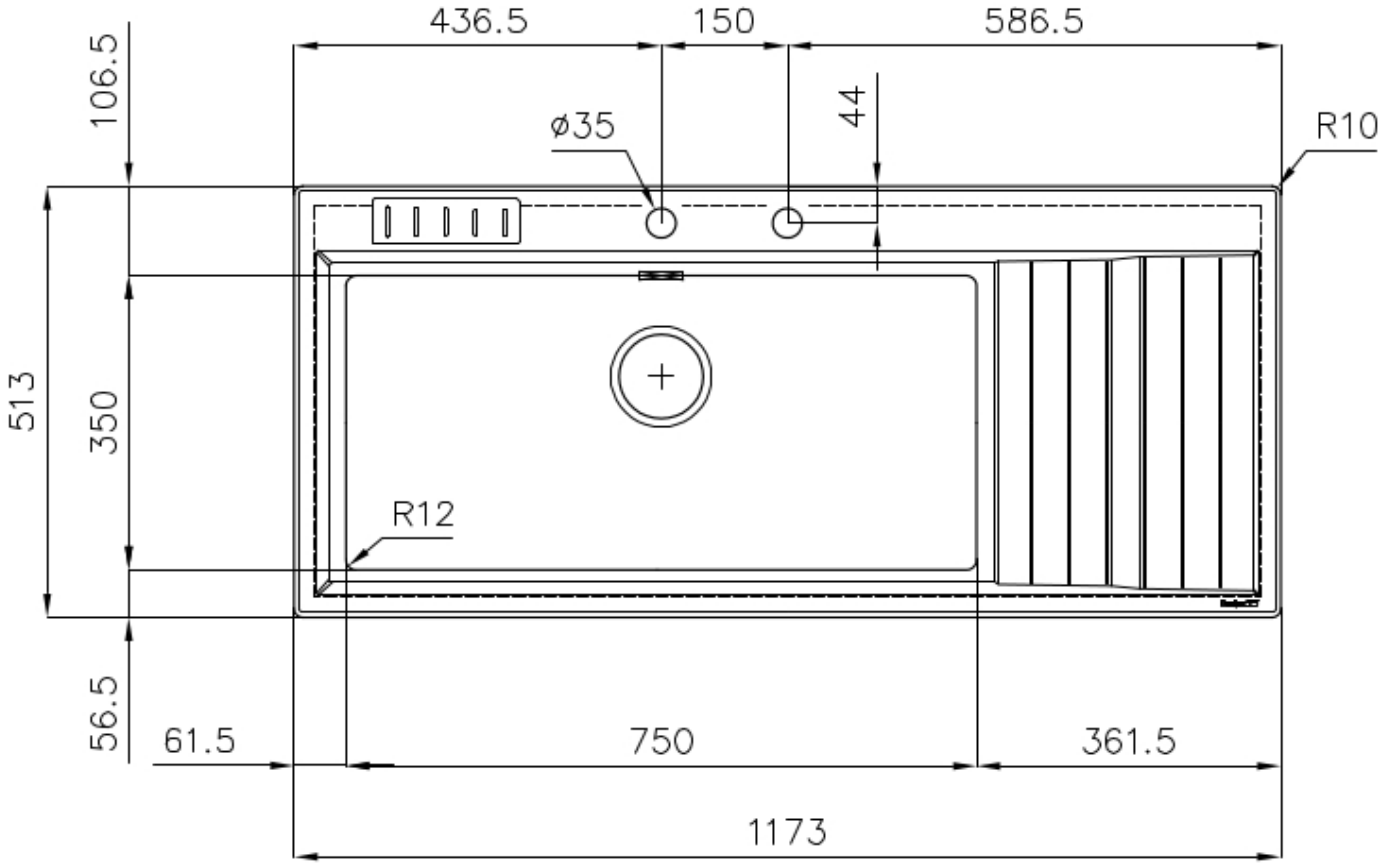

GALLERIA FOTOGRAFICA

IN DOTAZIONE

Piletta automatica - PM
8407 113

ACCESSORI OPZIONALI

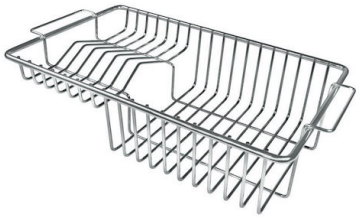

Griglia portapiatti inox
8100 305

Tagliere in legno Iroko
8643 117

Griglia Black
8100 618

ABBINAMENTI CONSIGLIATI

Miscelatore Milanello
8425 100

Miscelatore NYC
8486 000